KRAWĘŻNIK WYSTAJĄCY ZE ŚCIEKIEM W CIĄGU CHODNIKA - "A"

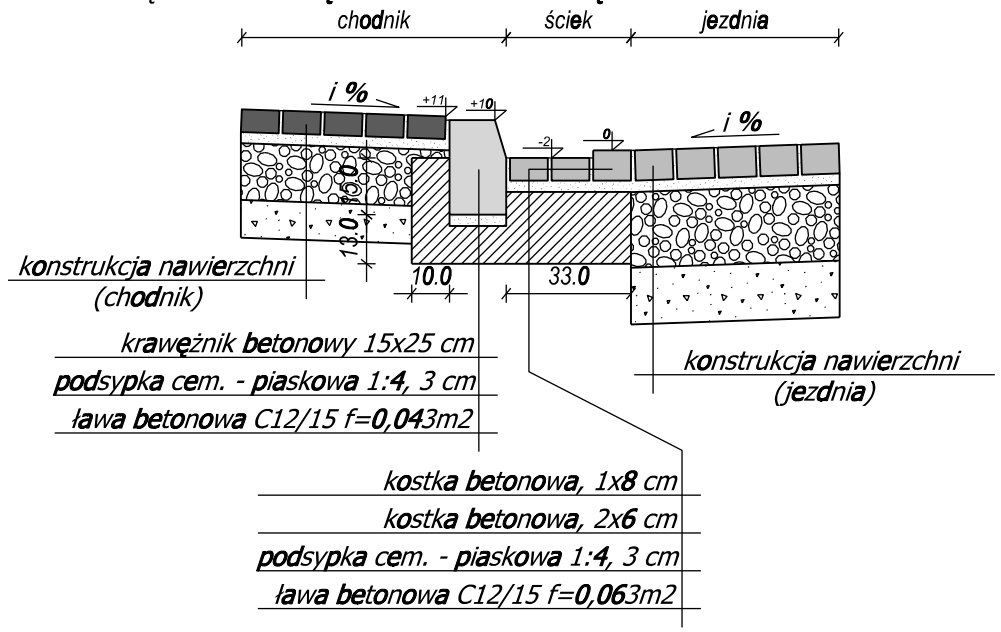

KRAWĘŻNIK WTOPIONY ZE ŚCIEKIEM W CIAGU ZJAZDU

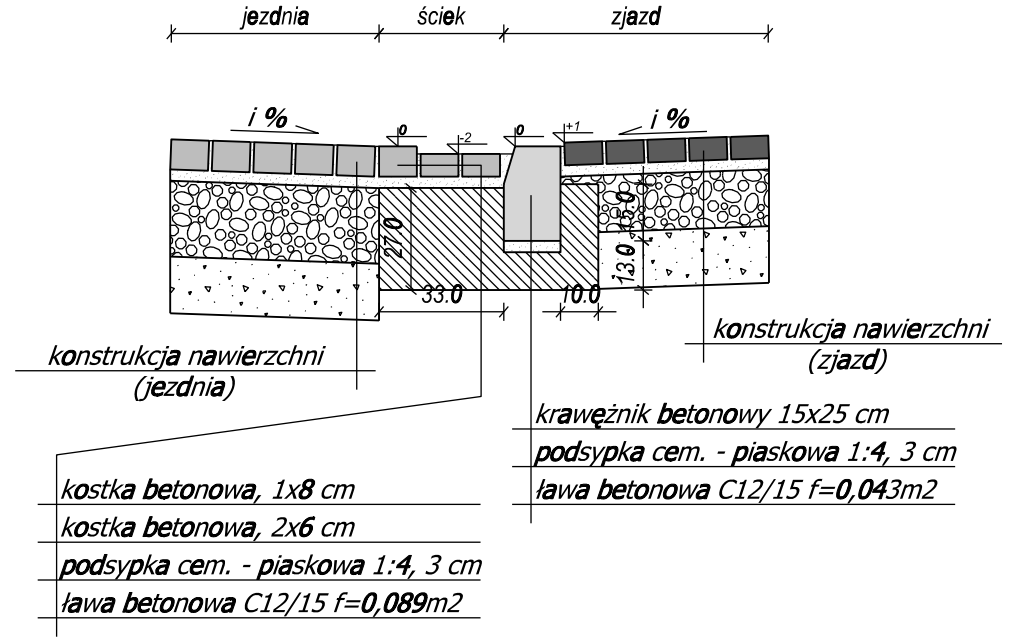

KRAWĘŻNIK WYSTAJĄCY ZE ŚCIEKIEM W CIĄGU CHODNIKA - "B"

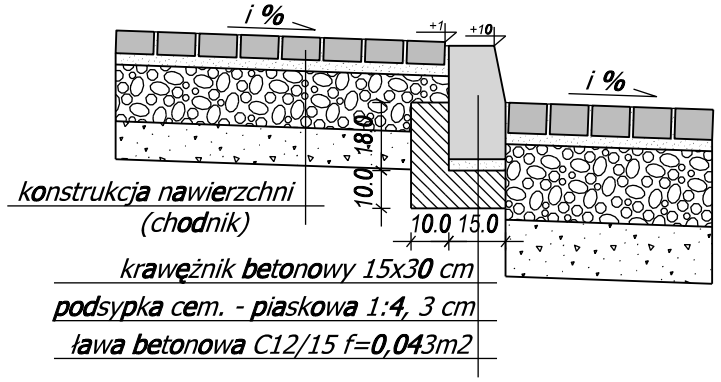

OGRANICZENIE KONSTRUKCJI CHODNIKA - "C"

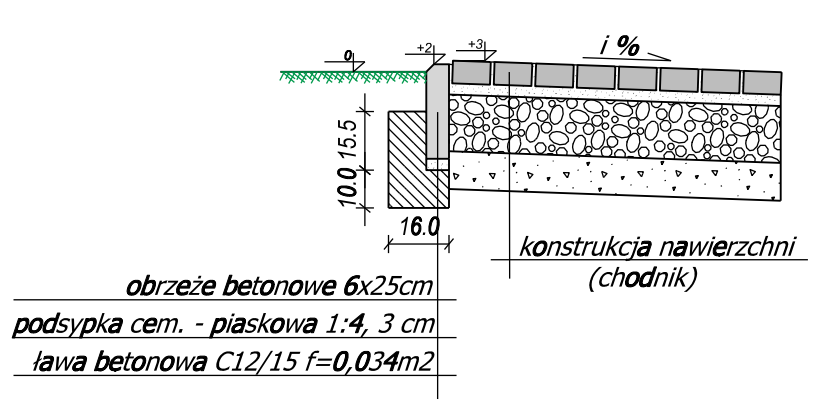

AIW PROJEKT
mgr inż. Waldemar Krząstek
ul. Sportowa 6, 63-510 Mikstat

Gmina Legnickie Pole
ul. Dientzenhofera 1, 59-241 Legnickie Pole

Tytuł opracowania:

Opracowanie dokumentacji projektowej na budowę ciągu pieszo-jezdnego w ulicy Sienkiewicza w miejscowości Legnickie Pole, gmina Legnickie Pole

Faza opracowania:

PROJEKT ARCHITEKTONICZNO - BUDOWLANY

Tytuł rysunku:	Data:	Nr rysunku:	Skala:
SZCZEGÓŁY KONSTRUKCYJNE	**12.2015 r.**	**5 - 1**	**1:20**

Stanowisko:	Imię i nazwisko:	Uprawnienia:	Podpis:
Projektant:	Bartłomiej JAGODZIŃSKI	specjalność: DROGI nr upr.: MAZ/0402/POOD/10	
Opracował:	Artur SIWCZYK		